Дом садовый 3000x3000 28 мм. (garden house) Модель 270

К-

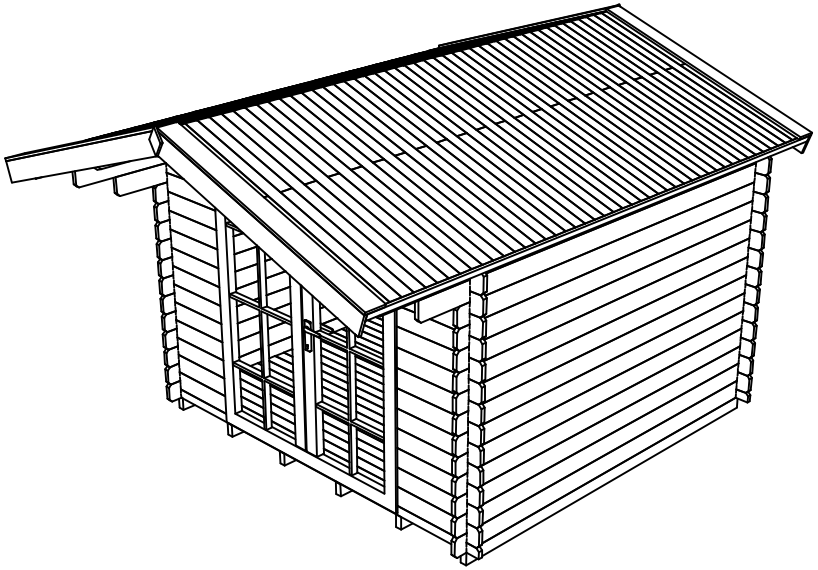

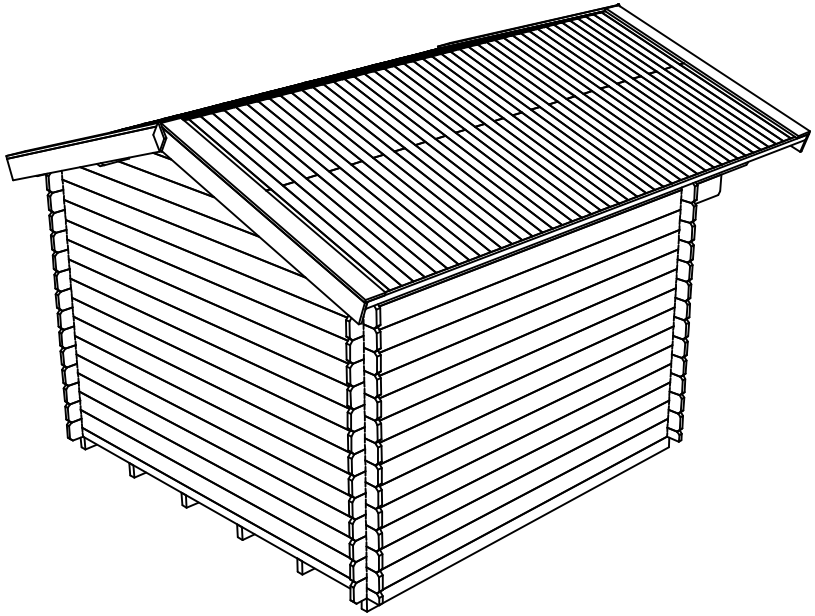

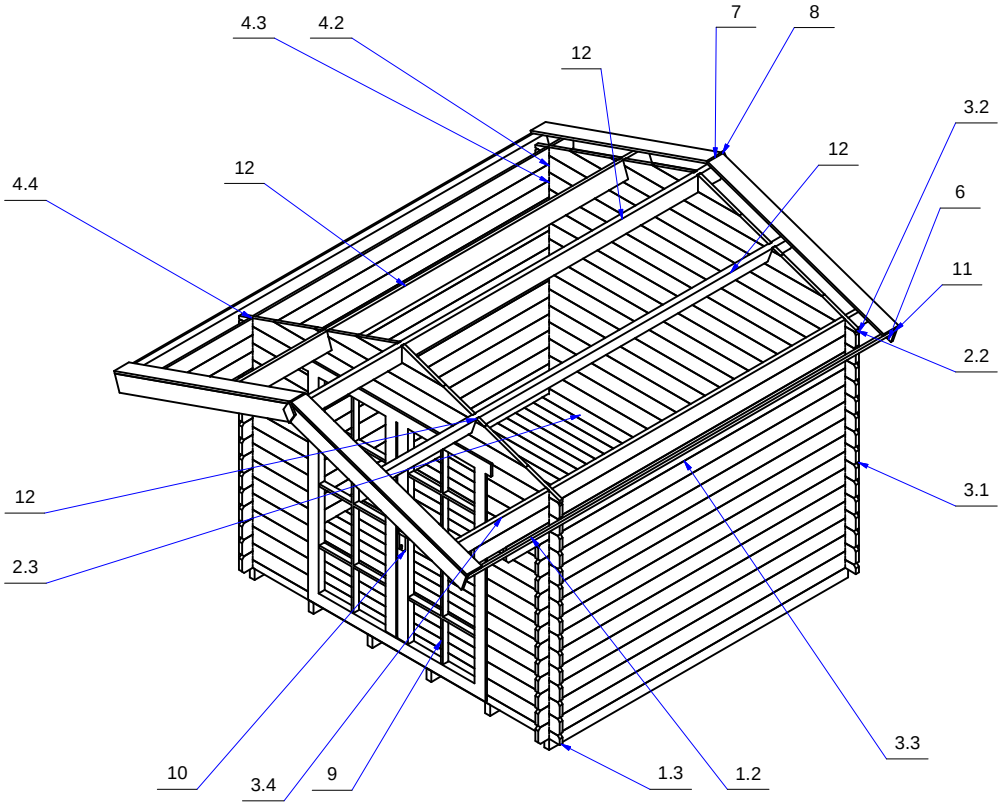

План дома (house plan)

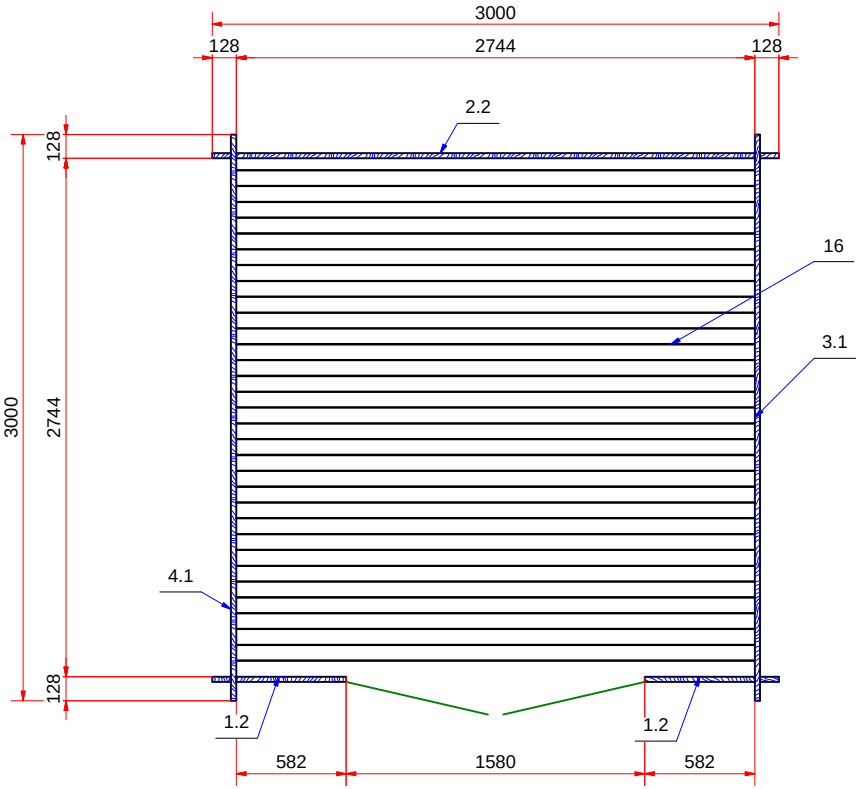

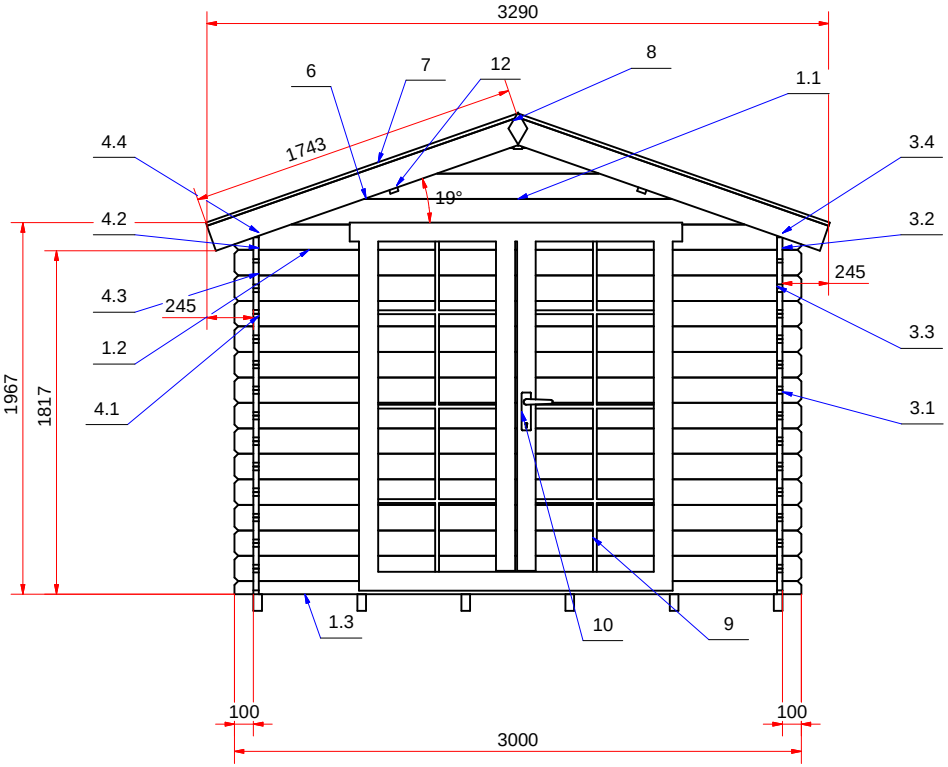

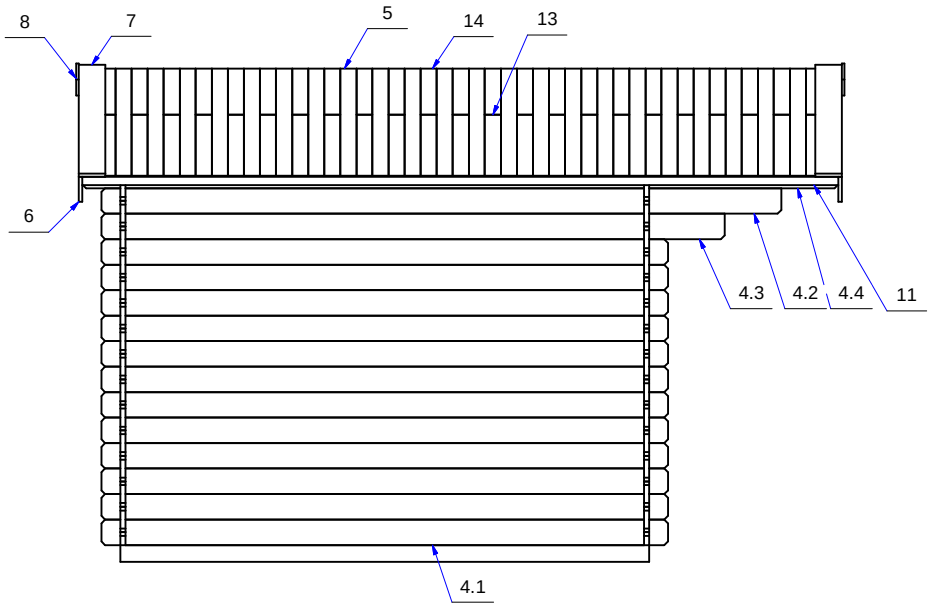

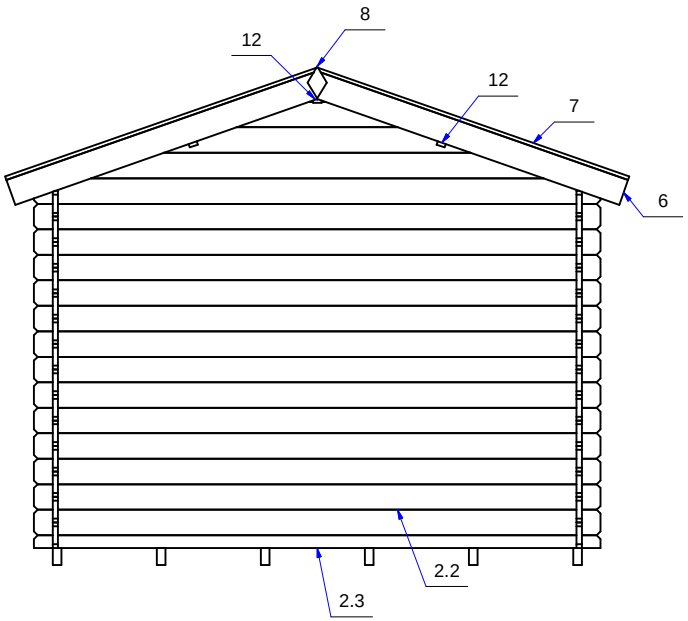

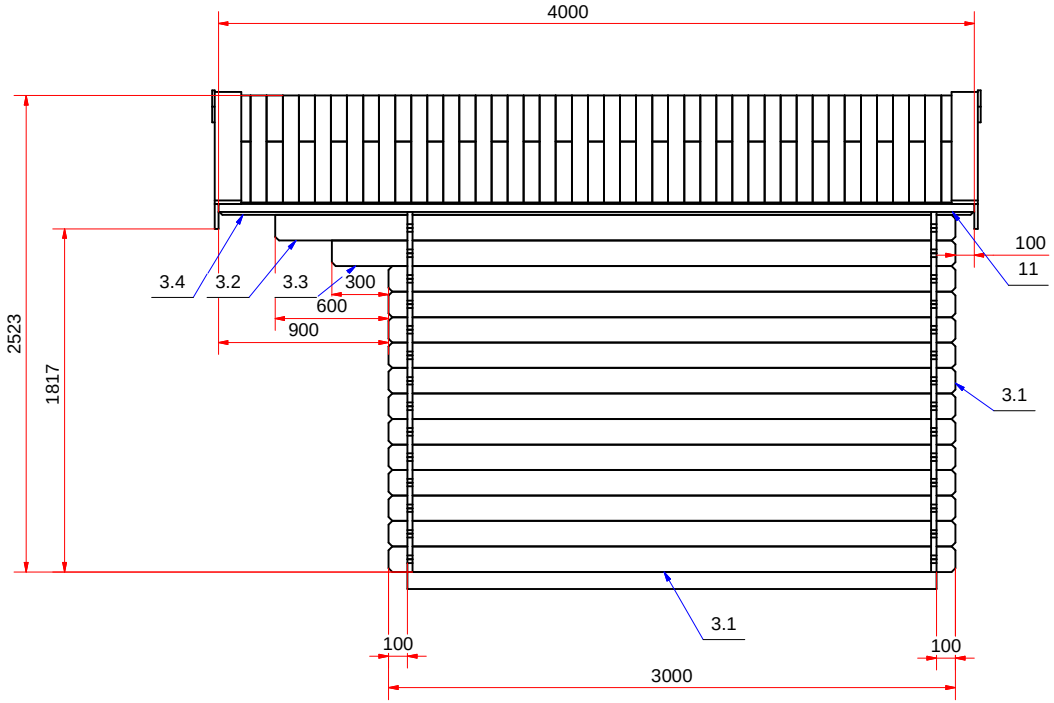

Дом садовый 3000x3000 28 мм. (garden house) Модель 270

picture 2